1. אוגן "øD
2. מגוף טריז"øD דגם TRS תוצרת "רפאל" עם ציפוי אמיל
3. קשת °90 LR "øD
4. מופה הברגה "ø2
5. שסתום אוויר "ברק" עם ברז "ø2
6. מתאם אוגן"ø4 לריתוך חשמלי תוצרת "פלאסון"

7. מחבר לאוגן מעוגן "øD דוגמת "מאוגן-2000" תוצרת "קראוס"
8. מגוף אלכסוני תוצרת "דורות" או ש.ע.
9. טבעת עגון
14. מוטות עיגון עם אוזני אחיזה בהתאם לפרט עיגון דרסר
15. מצמד דו כיווני לריתוך חשמלי "øD
16. אוגן מתכתי "øD

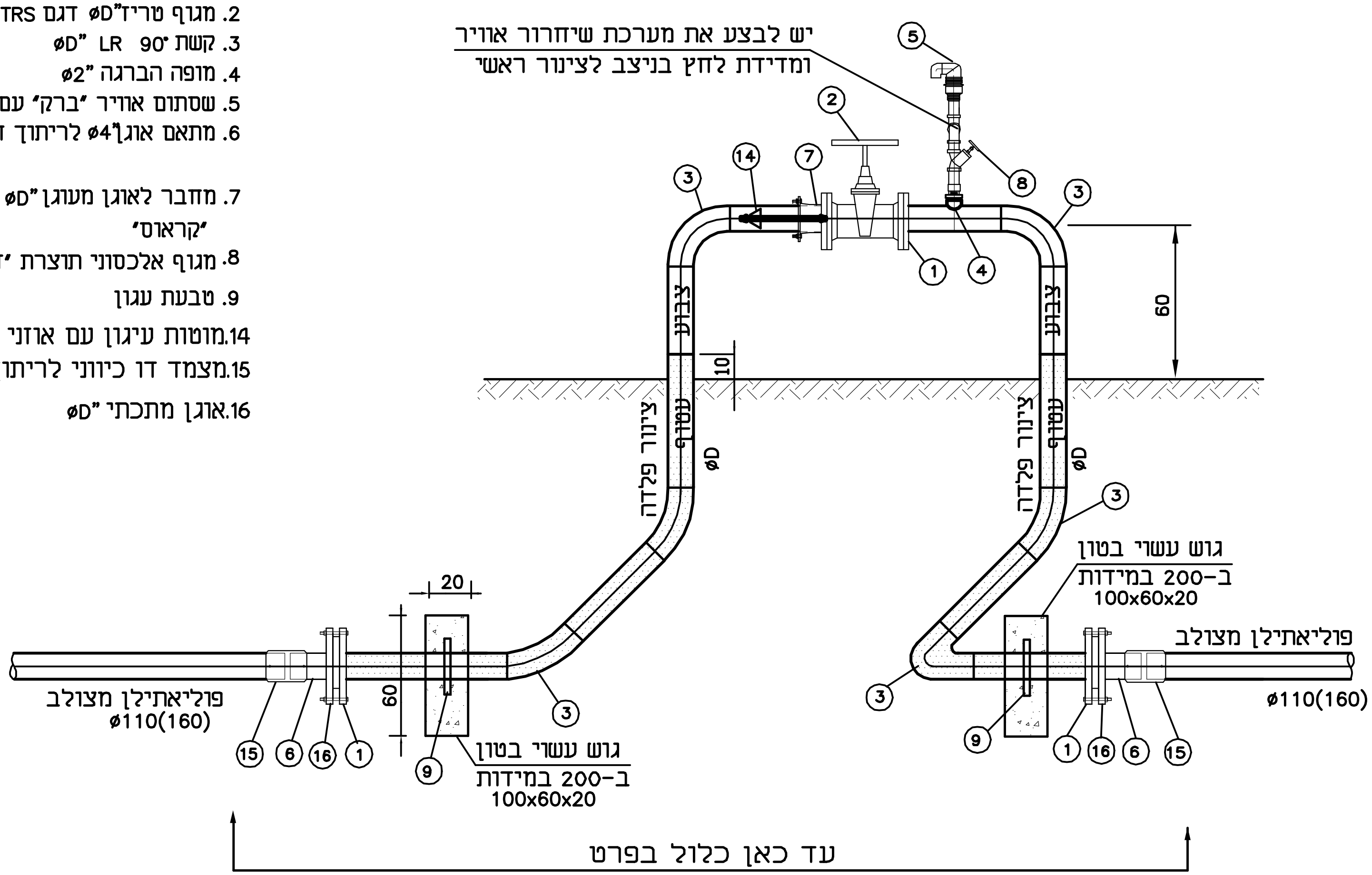
יש לבצע את מערכת שיחרור אוויר
ומדידת לחץ בניצב לצינור ראשי
5
2
14
7
8
3
3
1
4
60
צבוע
צבוע
10
צינור פלדה
עטוף
צינור פלדה
עטוף
øD
øD
3
20
גוש עשוי בטון
ב-200 במידות
100x60x20
פוליאתילן מצולב
ø110(160)
פוליאתילן מצולב
ø110(160)
60
3
3
15
6
16
1
9
9
1
16
6
15
גוש עשוי בטון
ב-200 במידות
100x60x20
עד כאן כלול בפרט

חתך א-א

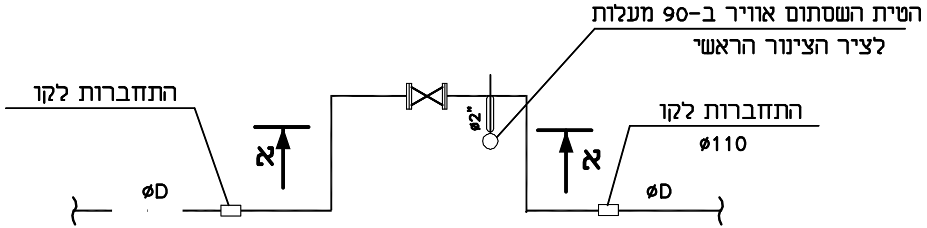
הטית השסתום אוויר ב-90 מעלות
לציר הצינור הראשי
התחברות לקו
התחברות לקו
ø110
ø2"
א
א
øD
øD

מבט על

שורץ אריה
מהנדסים יועצים
ב"ש - יהודה הנחתום 4 טל: 08-6281292/3/4, פקס: 08-6285920

שם העבודה	באר מילכה שלב א'	קנ.מ. ללא
שם המזמין	משרד השיכון והבינוי המנהל לבניה כפרית	
שם תוכנית	מגוף עילי ø4"(6")	תאריך
מס' תוכנית	01/1221/S1	10.08.03

K:\MOSDOT\SHIKUN\1221\pratim\S1